FORTE 10-3600.

1 Liefer-/Transporthöhe: 3211 mm [Delivery/transportation height: 3211 mm] mit Option Türautomatik: 3300 mm [With option automatic door: 3300 mm] **2** Liefer-/Transportbreite: 4230 mm/3940 mm optional [Delivery/transportation width: 4230 mm/3940 mm optional **3** Pendelbetrieb [Pendulum operation] **4** Bedienöffnung bei beidseitig geöffneten Türen [Service opening when the doors are open on both sides] **5** Bedienöffnung linke Tür bei Option Arbeitsraumtrennwand [Service opening left door with option workspace partition] **6** Bedienöffnung rechte Tür bei Option Arbeitsraumtrennwand [Service opening right door with option workspace partition] **7** Option: Herausnehmbare Arbeitsraumtrennwand [Option: removable workspace partition] **8** Werkzeugwechselbereich (*Werte bei max. Werkzeugabmessung): Diesen Bereich für den Werkzeugwechsel freihalten oder Fahrständer in einen sicheren Bereich fahren, in dem keine Kollisionsgefahr besteht. [Tool change area (*values at maximum tool size): Keep this area free for tool changes or bring the traveling column in a secure area without risk of collision.] **9** Option: Emulsionsnebelabsaugung [Option: Emulsion mist collector]

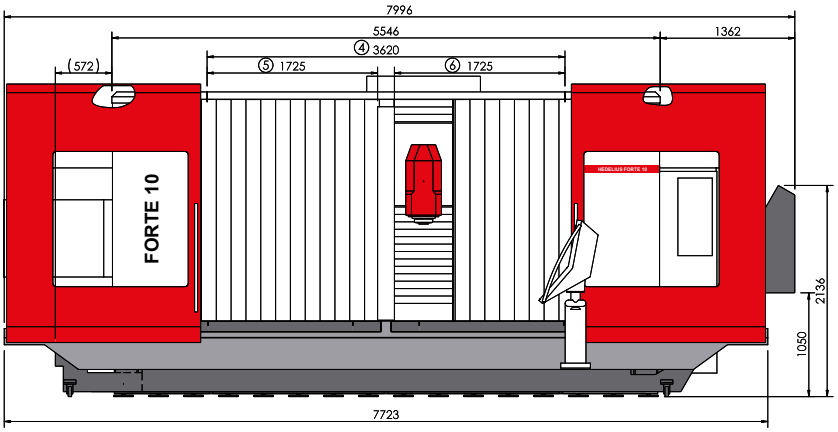

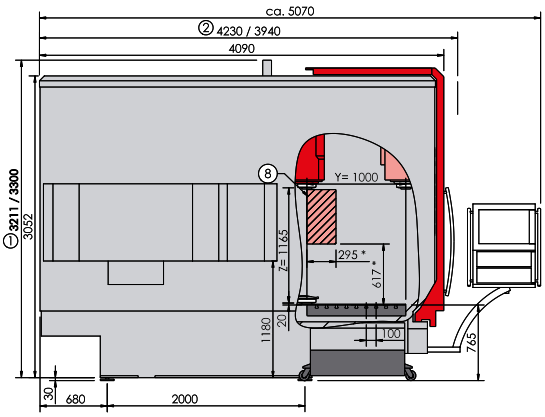

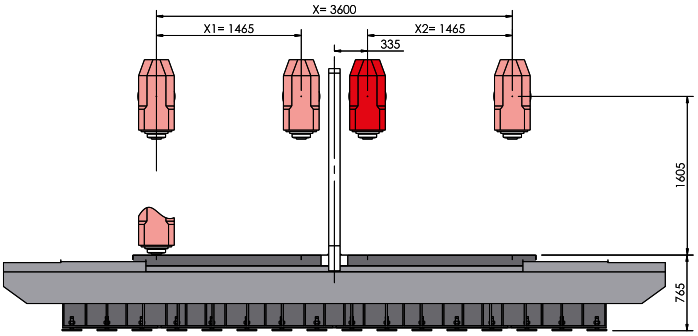

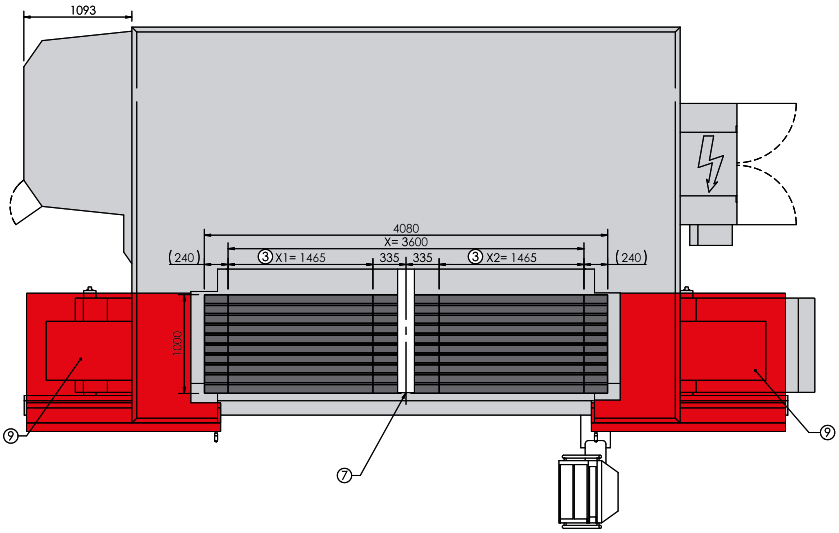

Zeichnungen unverbindlich. Maße können sich ändern und dienen als Richtwert. [Illustrations are not binding. Dimensions are subject to change and serve for orientation purpose.] Abbildung zeigt die FORTE 10 mit dem MAGNUM-Werkzeugmagazin für 40 Werkzeuge und mit einem Kratzbandspäneförderer. [Figure shows the FORTE 10 with MAGNUM tool magazine for 40 tools and with scraper belt chip conveyor.]

Zeichnungs-Nr. 00180092